Ściany poz. P4 w osiach 14-17/C-D;K-L;S-T

1:50

Widok B–B (x1)
Ściana d=20cm

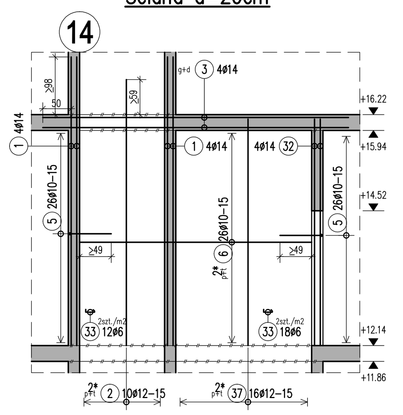

Widok A–A (x2)
Ściana d=20cm

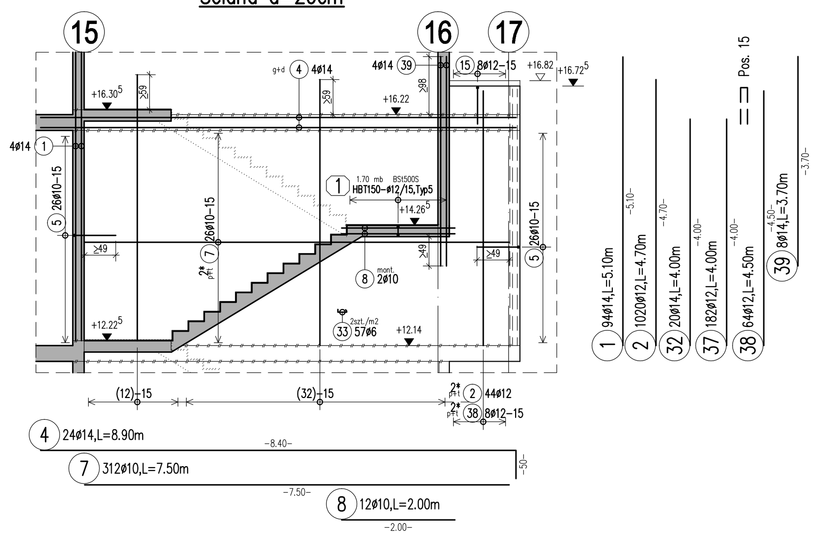

Widok B'–B' (x1)
Ściana d=20cm

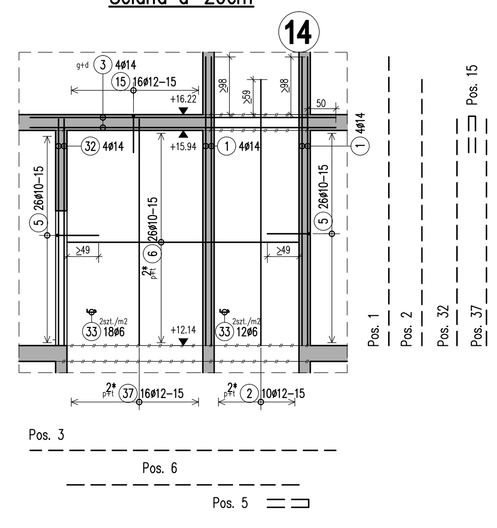

Widok A'–A' (x1)
Ściana d=20cm

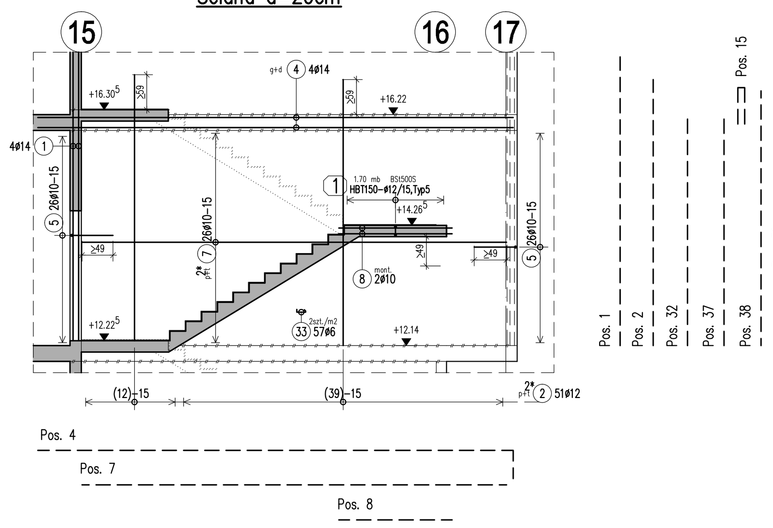

Widok B"–B" (x1)
Ściana d=20cm

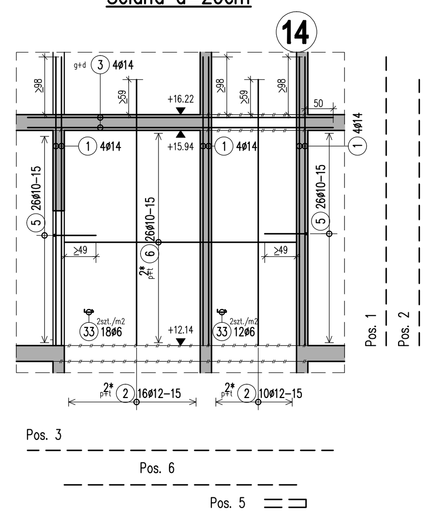

Haki montażowe
1:10

Przekrój pionowy

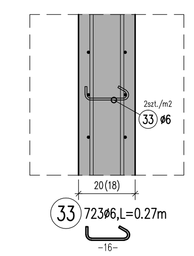

Plan sytuacyjny
1:100

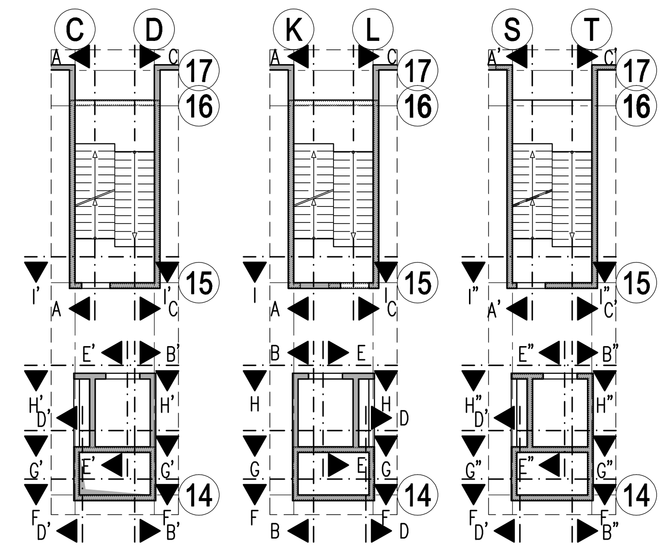

Uwagi:

1. Niniejszy rysunek jest tylko rysunkiem zbrojeniowym.
2. Wymiary elementów według rysunków szalunkowych.
3. Elementy stalowe osadzić przed betonowaniem zgodnie z rysunkami szalunkowymi.
4. W obszarze przebić instalacyjnych zbrojenie rozsunąć, lub wyciąć.

Widok C–C (x2)
Ściana d=20cm

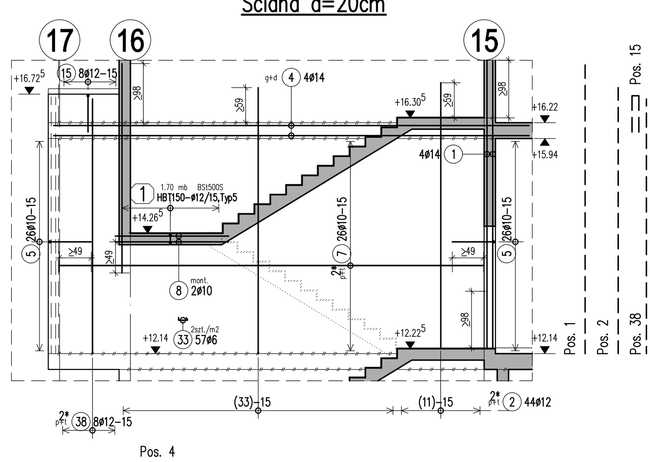

Widok D–D (x1)
Ściana d=20cm

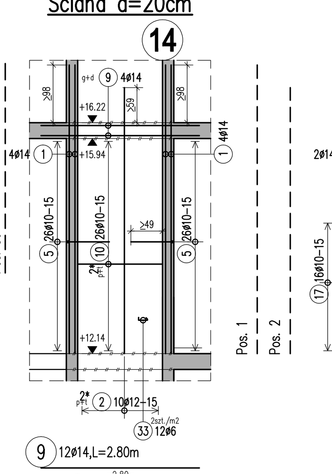

Widok H–H (x1)
Ściana d=20cm

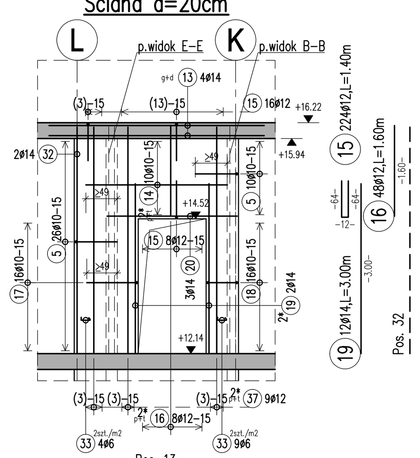

Widok I–I (x1)
Ściana d=20cm

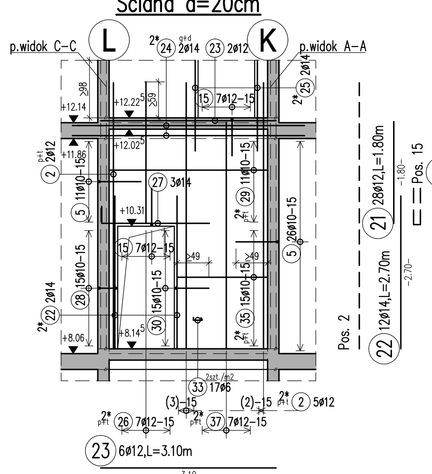

Widok D'–D' (x2)
Ściana d=20cm

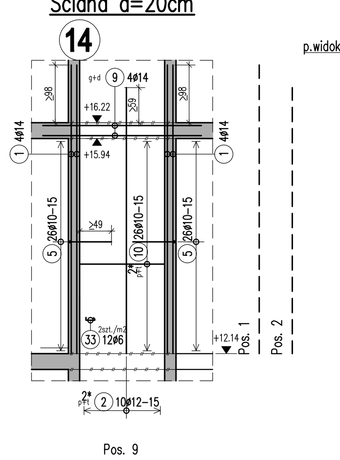

Widok I'–I' (x1)
Ściana d=20cm

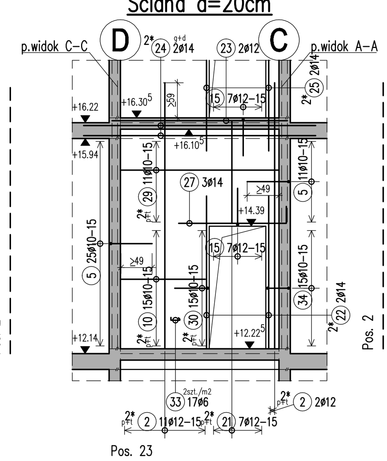

Widok H'–H' (x1)
Ściana d=20cm

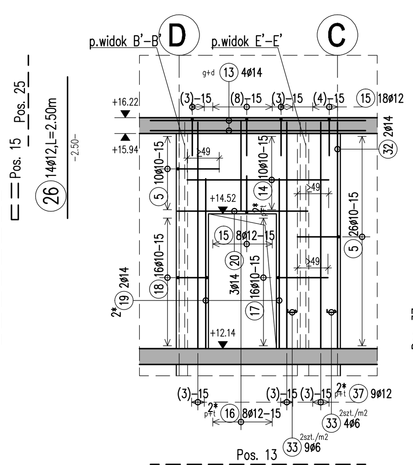

Widok H"–H" (x1)
Ściana d=20cm

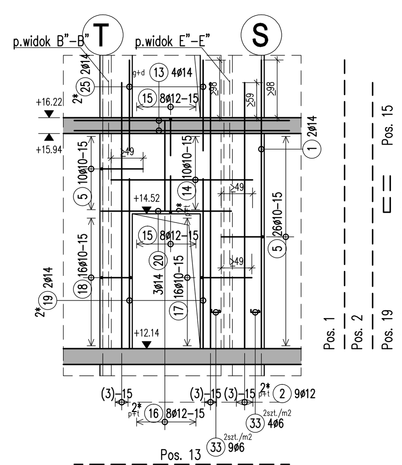

Widok F–F (x3)
Ściana d=20cm

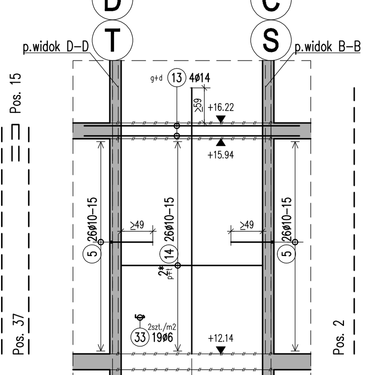

Widok E–E (x1)
Ściana d=20cm

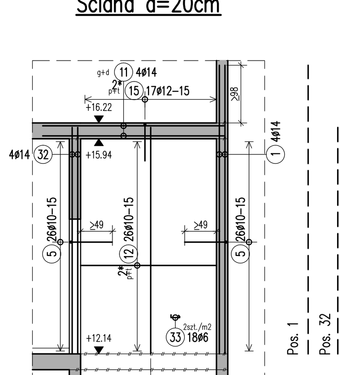

Widok G–G (x1)
Ściana d=20cm

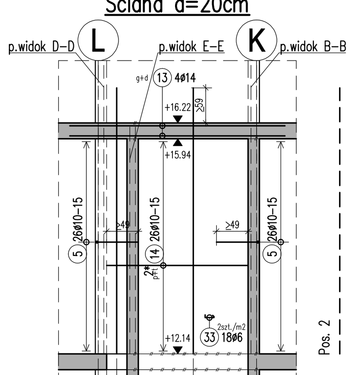

Widok E'–E' (x1)
Ściana d=20cm

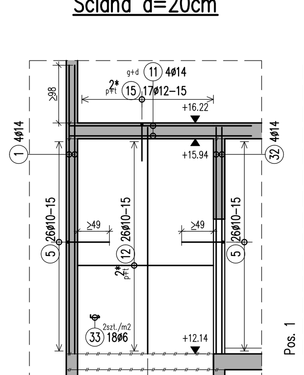

Widok G'–G' (x1)
Ściana d=20cm

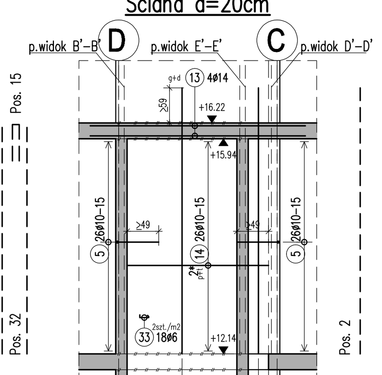

Widok E"–E" (x1)
Ściana d=20cm

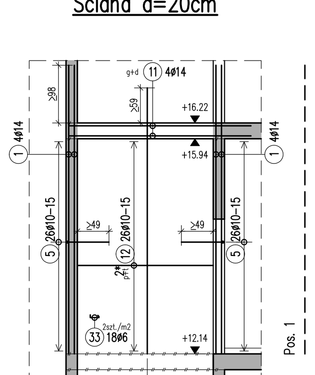

Widok G"–G" (x1)
Ściana d=20cm

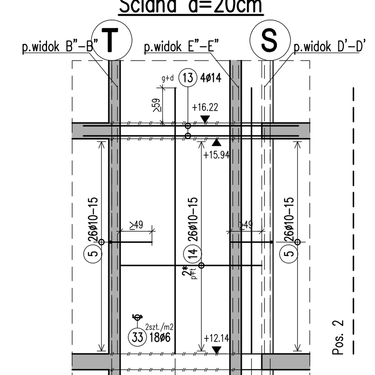

Widok I"–I" (x1)
Ściana d=20cm

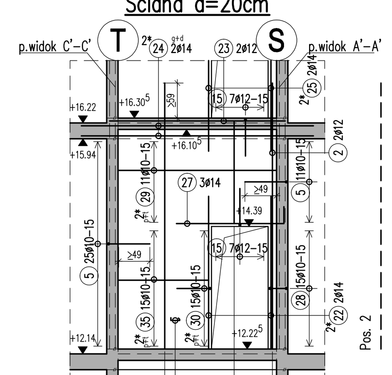

Widok C'–C' (x1)
Ściana d=20cm

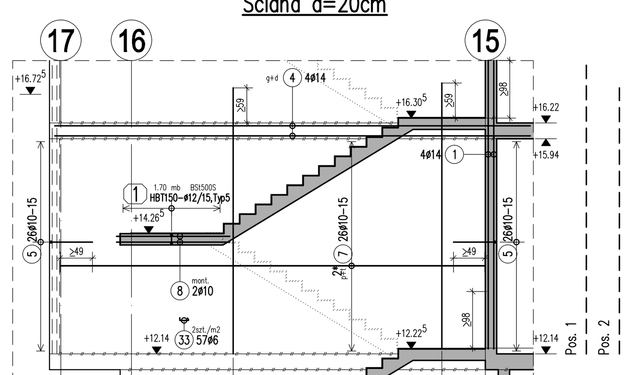

Minimalna średnica gięcia	d_{br}	
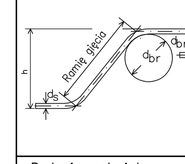	Średnica pręta d_s (mm)	Haki, strzemiona
	< 20	4 d_s
	20 ÷ 28	7 d_s
	Otulina prostopadła do płaszczyzny gięcia	Pręty odgięte i zbrojenie radialne
	> 5 cm i > 3 d_s	15 d_s
	≦ 5 cm lub ≦ 3 d_s	20 d_s

Rodzaje materiału :

Część	Fundam.	Ściany	Słupy	Belki	Strop/Rampa
Klasa betonu	-	B37	-		
Klasa stali	-	B500SP/AIIIN			
		-			

Otuliny :

Część	Fundam.	Ściany	Słupy	Belki	Strop/Rampa
górą	-	-	-		
dołem	-	-	-		
stronami	-	3.0 cm	-		

Rozpatrywać łącznie :

Rysunek szalunkowy nr : ;

Rysunek zbrojeniowy nr : ;

Index:	Zmiana:	Data	Wykonał:

AUTORSKA PRACOWNIA PROJEKTOWA STUDIO M

WYDZIAŁ BIOLOGII
Uniwersytetu Gdańskiego
w Gdańsku przy ul. Jana Bażyńskiego
dz. nr : 219/5, 229/3, 239/6

Temat:

Uniwersytet Gdański, 80-952 Gdańsk ul. Jana Bażyńskiego 1A

Inwestor:

KONSTRUKCJA

Branża:

PROJEKT WYKONAWCZY

Faza:

mgr inż. PAWEŁ GĘBKA	55/93/UW	
Autor:	Nr uprawnień:	Podpis:
mgr inż. DARIUSZ HRYCYK		
Opracowanie:		Podpis:
mgr inż. ANDRZEJ GESING	267/91/UW	
Sprawdzający:	Nr uprawnień:	Podpis:

Ściany poz. P4 w osiach 14-17/C-D;K-L;S-T

Temat rysunku:

03.2008	1:50		K-403
Data:	Skala:	Barwa:	Nr rys.: