Konstrukcja dachu w osiach M'-P
Widok 2
1:50

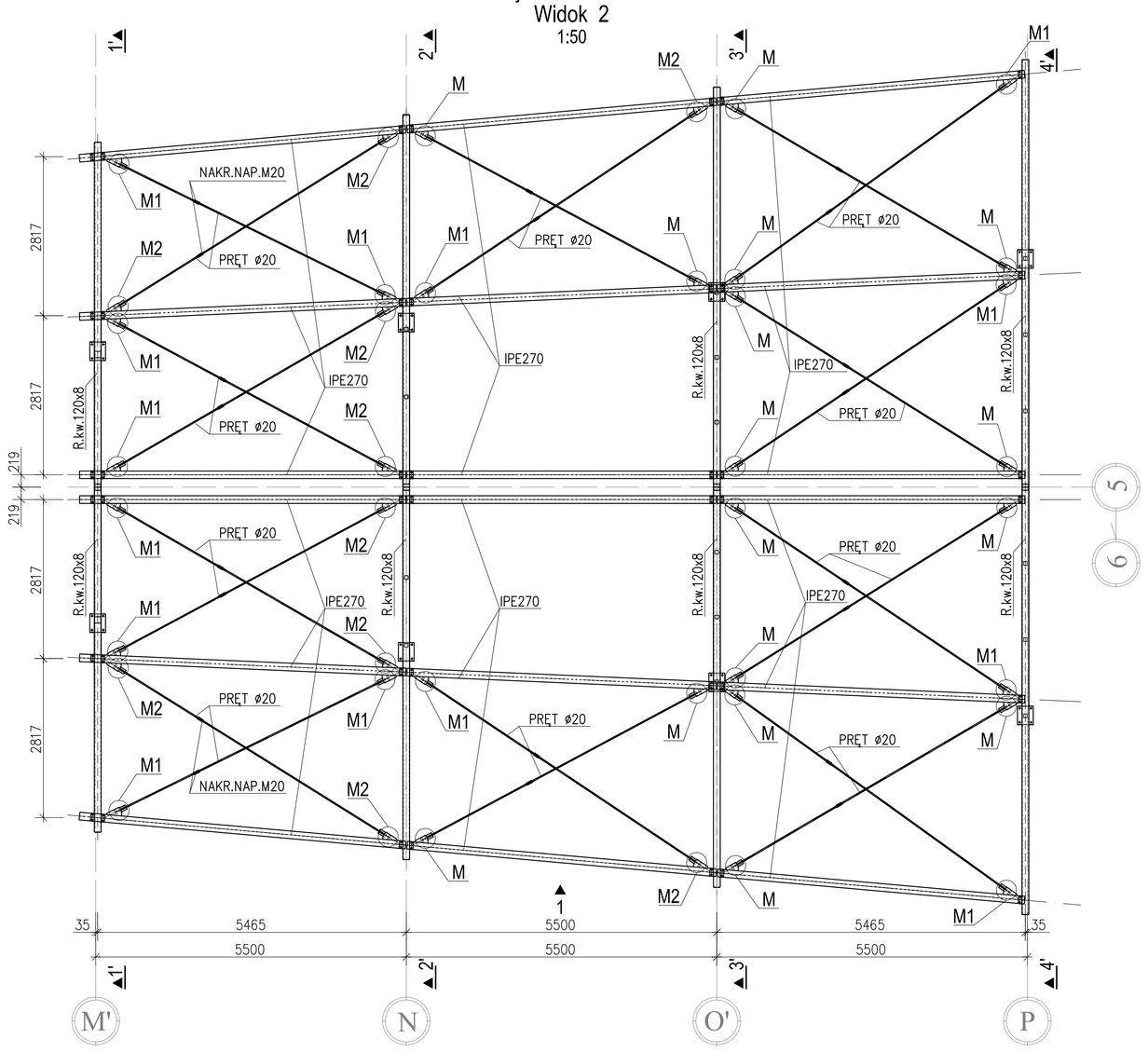

Konstrukcja dachu w osiach M'-P
Widok 1
1:50

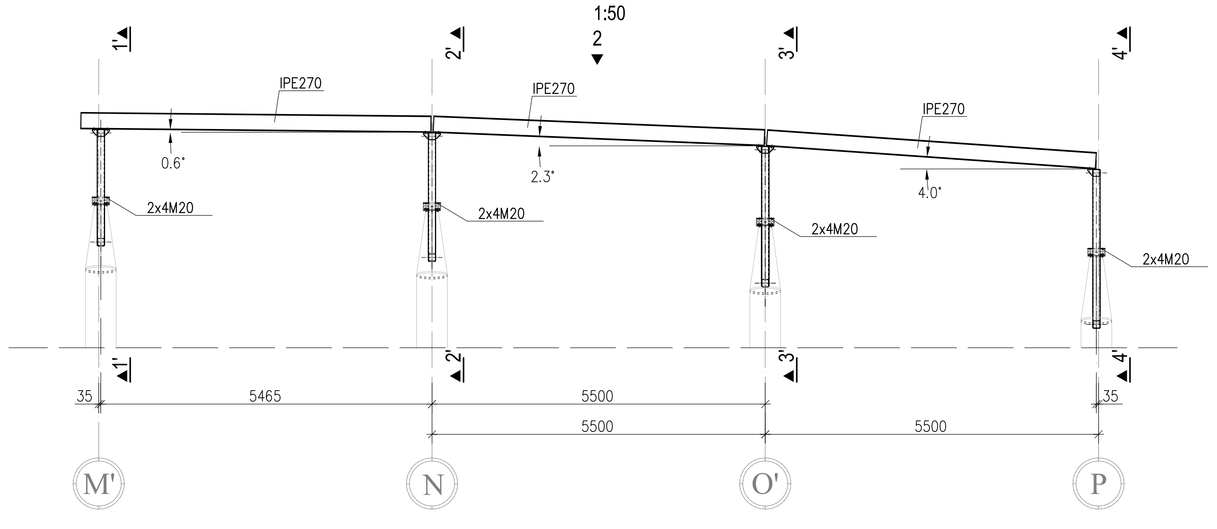

Widok T
1:20

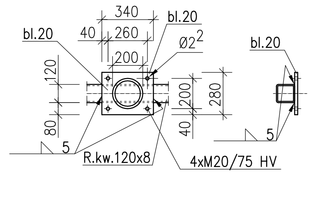

Detal U
1:10

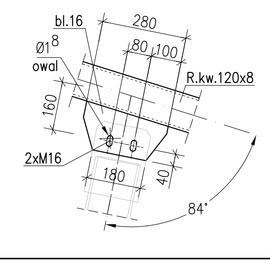

Przekrój 1'-1'
1:50

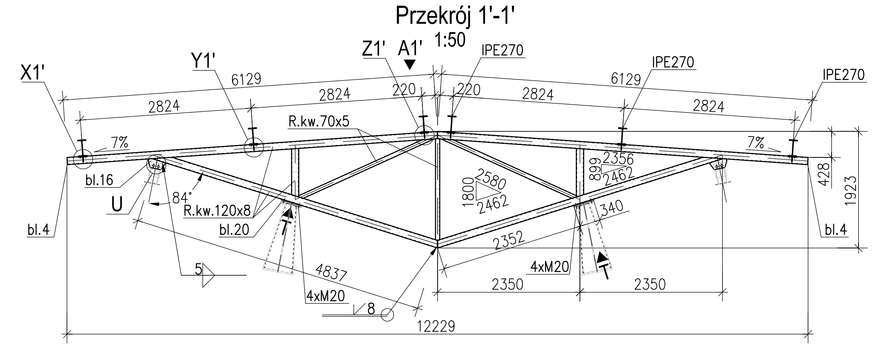

Widok A1'
1:50

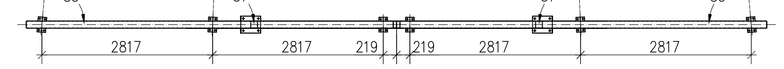

Przekrój 2'-2'
1:50

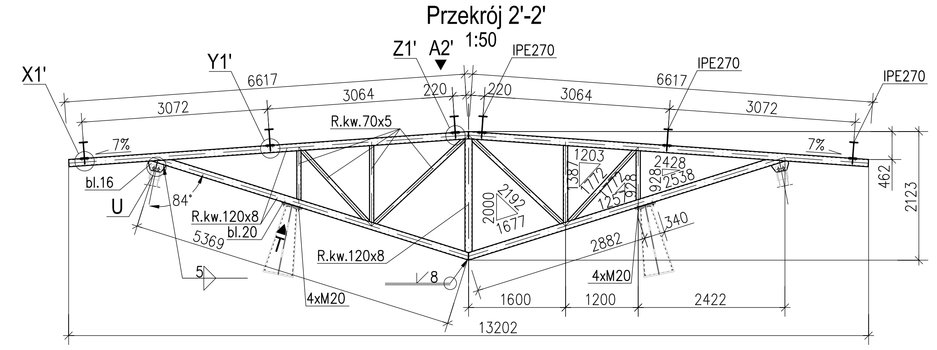

Widok A2'
1:50

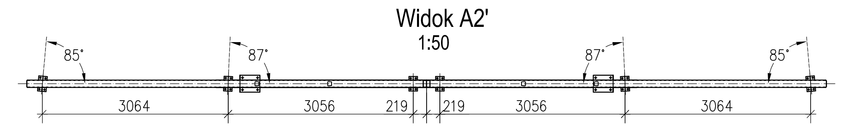

Przekrój 3'-3'
1:50

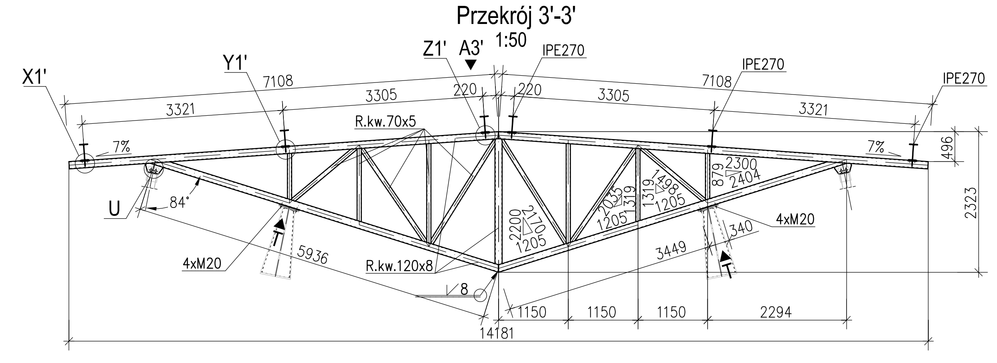

Widok A3'
1:50

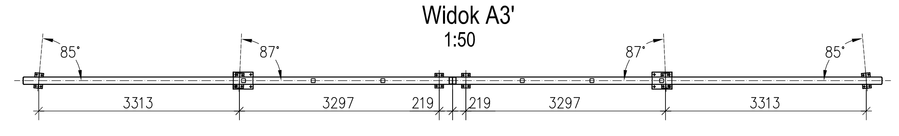

Przekrój 4'-4'
1:50

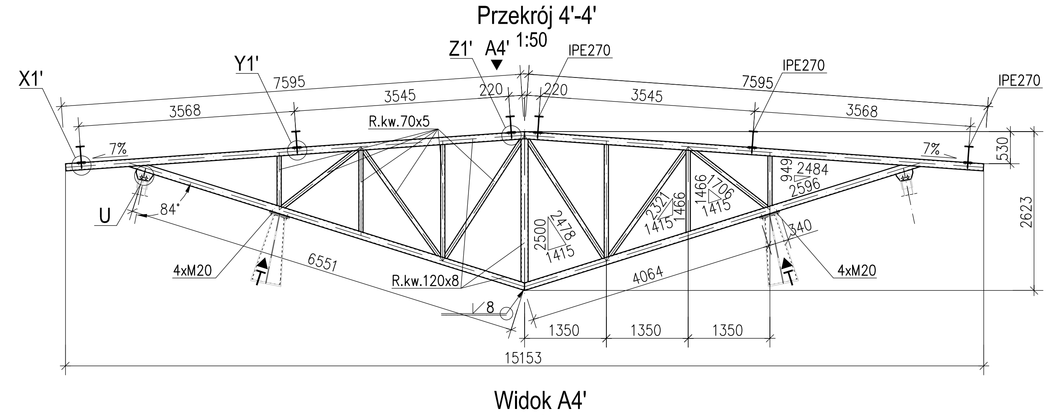

Widok A4'
1:50

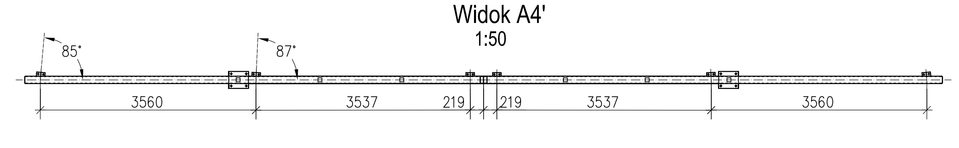

Przekrój X3'-X3'
1:10
dla ramy przy osi M'

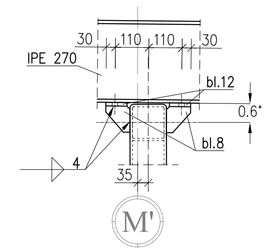

Przekrój X3'-X3'
1:10
dla ramy w osi O'

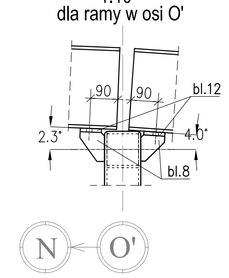

Detal M,M1,M2
1:10

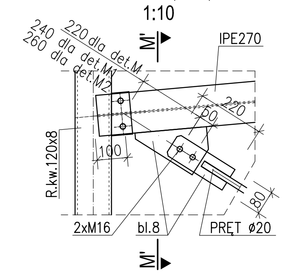

Przekrój X3'-X3'
1:10
dla ramy w osi N

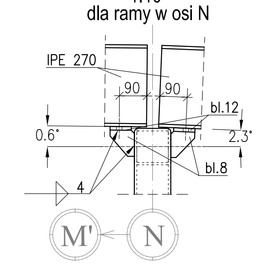

Przekrój X3'-X3'
1:10
dla ramy przy osi P

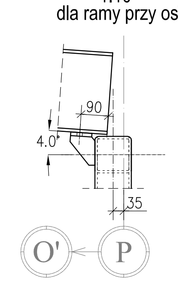

Przekrój M'-M'
1:10

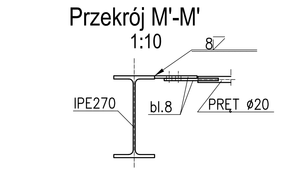

Detal X1',Y1',Z1'
1:10

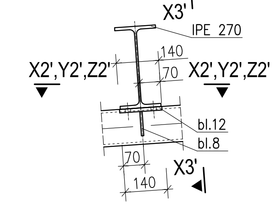

Przekrój X2'-X2'
1:10

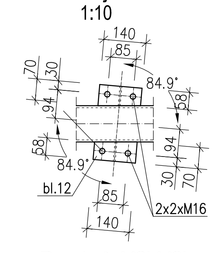

Przekrój Z2'-Z2'
1:10

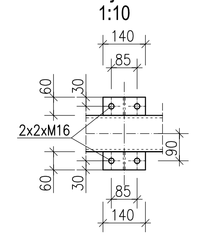

Przekrój Y2'-Y2'
1:10

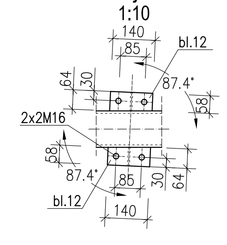

ZESTAWIENIE STALI PROFILOWEJ

Poz.	Stal	Element	Ilość [szt.]	Długość [m]	Ciężar jednostki sztuki [kg/m]	Ciężar jednostki sztuki [kg]	Ciężar całk. [kg]	Uwagi
1.	KONSTRUKCJA DACHU W OSIACH M'-P							
1	St3S	IPE 270	1	101	36.1	3646	3646	
2	St3S	Rura Kwad. 120x120x8.0	1	117.5	27.6	3243	3243	
3	St3S	Rura Kwad. 70x70x5.0	1	57.5	9.370	539	539	
4	St3S	Blacha Bl.gr.20 szer.280	8	0.340	43.96	14.95	119.6	
5	St3S	Blacha Bl.gr.16 szer.160	8	0.280	20.1	5.6	45.0	
6	St3S	Blacha Bl.gr.12 szer.70	42	0.120	6.6	0.92	38.8	
7	St3S	Blacha Bl.gr.8 szer.80	42	0.100	5.0	0.5	21.1	
8	St3S	Blacha Bl.gr.4 szer.110	8	0.110	3.5	0.40	3.0	
9	St3S	Blacha Bl.gr.8 szer.260	1	6.500	16.3	106.1	106.1	
10	St3S	Blacha Bl.gr.8 szer.80	40	0.220	5.0	1.1	44.2	
11	St3S	Pręt ø20	1	110.5	2.47	273	273	
12	kl.5.6	Nakr.napin.rurowa M20	20	--	--	0.64	12.8	
13	kl.5.6	Śruby Śruba M16/55	80	--	--	0.115	9.2	
14	kl.5.6	Śruby Śruba M16/60	84	--	--	0.123	10.3	
15	kl.5.6	Śruby Śruba M20/80	30	--	--	0.279	8.9	
			Masa dla 1 sztuki			8120		
		Łączna masa stali : 8 120 kg						

UWAGI:
1. STAL PROFILOWA - STAL St3S

Index:	Zmiana:	Data:	Wykonał:

AUTORSKA PRACOWNIA PROJEKTOWA STUDIO M
SIEDZIBA: 81-047 GDYNIA UL. STOCZNIOWCÓW 2 PRACOWNIA: 81-173 GDYNIA UL. WIDNA 3/U2/17/U2/A TEL. 58 551 19 38 E-MAIL: PROJEKT@STUDIOM.PL

WYDZIAŁ BIOLOGII
Uniwersytetu Gdańskiego
w Gdańsku przy ul. Jana Bażyńskiego
dz. nr : 219/5, 229/3, 239/6

Temat:

Inwestor: Uniwersytet Gdański, 80-952 Gdańsk ul. Jana Bażyńskiego 1A

Branża: KONSTRUKCJA

Faza: PROJEKT WYKONAWCZY

Autor: mgr inż. PAWEŁ GĘBKA	Nr uprawnień: 55/93/UW	Podpis:
Opracowanie: mgr inż. TOMASZ PELCNER		Podpis:
Sprawdzający: mgr inż. ANDRZEJ GESING	Nr uprawnień: 267/91/UW	Podpis:

Temat rysunku: KONSTRUKCJA DACHU W OSIACH M'-P

Data:	Skala:	Seria:	Nr rys.:
03.2008	1:20, 1:50		K-703