16 66ø10,L=3.52m śred.

-83- -13- -2.00...2.12- -50-

Pos.	-3-[m]	-L-[m]
6x16.1	2.00	3.46
6x16.2	2.01	3.47
6x16.3	2.02	3.48
6x16.4	2.04	3.50
6x16.5	2.05	3.51
6x16.6	2.06	3.52
6x16.7	2.07	3.53
6x16.8	2.08	3.54
6x16.9	2.10	3.56
6x16.10	2.11	3.57
6x16.11	2.12	3.58

17 66ø12,L=2.63m śred.

-80- -40- -69- -1.76...1.89-

Pos.	-A-[m]	-L-[m]
6x17.1	1.76	2.56
6x17.2	1.78	2.58
6x17.3	1.79	2.59
6x17.4	1.80	2.60
6x17.5	1.81	2.61
6x17.6	1.83	2.63
6x17.7	1.84	2.64
6x17.8	1.85	2.65
6x17.9	1.86	2.66
6x17.10	1.88	2.68
6x17.11	1.89	2.69

18 88ø12, L=2.14m śred.

-45- -23- -1.63...1.76- -39-

Pos.	-A-[m]	-L-[m]
8x18.1	1.63	2.08
8x18.2	1.64	2.09
8x18.3	1.66	2.11
8x18.4	1.67	2.12
8x18.5	1.68	2.13
8x18.6	1.69	2.14
8x18.7	1.71	2.16
8x18.8	1.72	2.17
8x18.9	1.73	2.18
8x18.10	1.74	2.19
8x18.11	1.76	2.21

19 88ø10, L=2.08m śred.

-1.38...1.51- -13- -50-

Pos.	-A-[m]	-L-[m]
8x19.1	1.38	2.01
8x19.2	1.39	2.02
8x19.3	1.41	2.04
8x19.4	1.42	2.05
8x19.5	1.43	2.06
8x19.6	1.45	2.08
8x19.7	1.46	2.09
8x19.8	1.47	2.10
8x19.9	1.48	2.11
8x19.10	1.50	2.13
8x19.11	1.51	2.14

20 77ø10,L=1.30m śred.

-1.36...1.24-

Pos.	-A-[m]	-L-[m]
7x20.1	1.36	1.36
7x20.2	1.35	1.35
7x20.3	1.34	1.34
7x20.4	1.32	1.32
7x20.5	1.31	1.31
7x20.6	1.30	1.30
7x20.7	1.29	1.29
7x20.8	1.27	1.27
7x20.9	1.26	1.26
7x20.10	1.25	1.25
7x20.11	1.24	1.24

21 77ø10,L=1.77m śred.

-15- -30- -1.54...1.41- -26-

Pos.	-A-[m]	-L-[m]
7x21.1	1.54	1.84
7x21.2	1.52	1.82
7x21.3	1.51	1.81
7x21.4	1.50	1.80
7x21.5	1.49	1.79
7x21.6	1.47	1.77
7x21.7	1.46	1.76
7x21.8	1.45	1.75
7x21.9	1.44	1.74
7x21.10	1.42	1.72
7x21.11	1.41	1.71

22 77ø10,L=2.06m śred.

-13- -25- -1.65...1.90- -22-

Pos.	-A-[m]	-L-[m]
7x22.1	1.68	1.93
7x22.2	1.66	1.91
7x22.3	1.65	1.90
7x22.4	1.90	2.15
7x22.5	1.89	2.14
7x22.6	1.88	2.13
7x22.7	1.87	2.12
7x22.8	1.85	2.10
7x22.9	1.84	2.09
7x22.10	1.83	2.08
7x22.11	1.82	2.07

23 77ø12,L=2.44m śred.

-40- -80- -1.49...1.74- -69-

Pos.	-A-[m]	-L-[m]
7x23.1	1.51	2.31
7x23.2	1.50	2.30
7x23.3	1.49	2.29
7x23.4	1.74	2.54
7x23.5	1.73	2.53
7x23.6	1.71	2.51
7x23.7	1.70	2.50
7x23.8	1.69	2.49
7x23.9	1.68	2.48
7x23.10	1.66	2.46
7x23.11	1.65	2.45

24 11ø10,L=0.97m śred.

-1.03...91-

Pos.	-A-[m]	-L-[m]
1x24.1	1.03	1.03
1x24.2	1.02	1.02
1x24.3	1.01	1.01
1x24.4	0.99	0.99
1x24.5	0.98	0.98
1x24.6	0.97	0.97
1x24.7	0.96	0.96
1x24.8	0.94	0.94
1x24.9	0.93	0.93
1x24.10	0.92	0.92
1x24.11	0.91	0.91

25 11ø12,L=1.46m śred.

-17- -25- -1.22...1.10- -30-

Pos.	-A-[m]	-L-[m]
1x25.1	1.22	1.52
1x25.2	1.21	1.51
1x25.3	1.20	1.50
1x25.4	1.19	1.49
1x25.5	1.17	1.47
1x25.6	1.16	1.46
1x25.7	1.15	1.45
1x25.8	1.14	1.44
1x25.9	1.12	1.42
1x25.10	1.11	1.41
1x25.11	1.10	1.40

26 11ø10,L=1.69m śred.

-11- -20- -1.33...1.58- -17-

Pos.	-A-[m]	-L-[m]
1x26.1	1.36	1.56
1x26.2	1.34	1.54
1x26.3	1.33	1.53
1x26.4	1.58	1.78
1x26.5	1.57	1.77
1x26.6	1.56	1.76
1x26.7	1.55	1.75
1x26.8	1.53	1.73
1x26.9	1.52	1.72
1x26.10	1.51	1.71
1x26.11	1.50	1.70

27 11ø12,L=2.15m śred.

-44- -80- -1.19...1.44- -67-

Pos.	-A-[m]	-L-[m]
1x27.1	1.21	2.01
1x27.2	1.20	2.00
1x27.3	1.19	1.99
1x27.4	1.44	2.24
1x27.5	1.43	2.23
1x27.6	1.42	2.22
1x27.7	1.41	2.21
1x27.8	1.39	2.19
1x27.9	1.38	2.18
1x27.10	1.37	2.17
1x27.11	1.35	2.15

PRZEKRÓJ K5 - K5
1:100 PRZEZ KLATKE K5

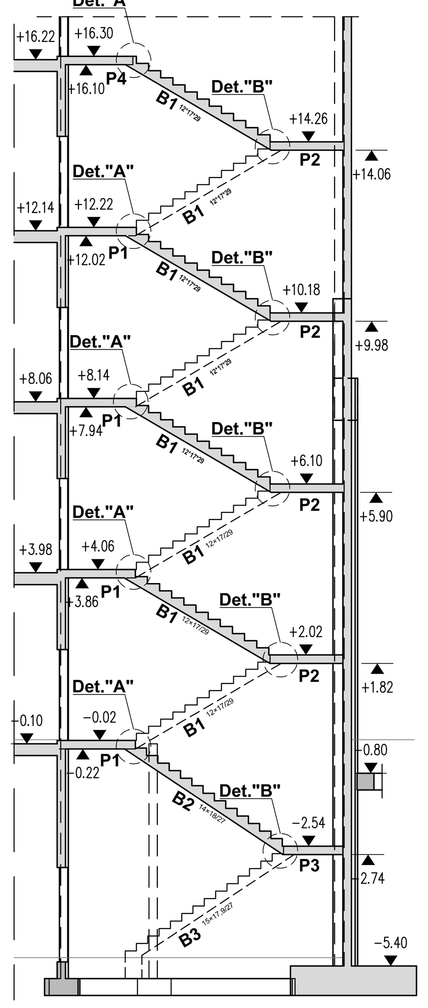

PRZEKRÓJ K3 - K3
1:100 PRZEZ KLATKE K3

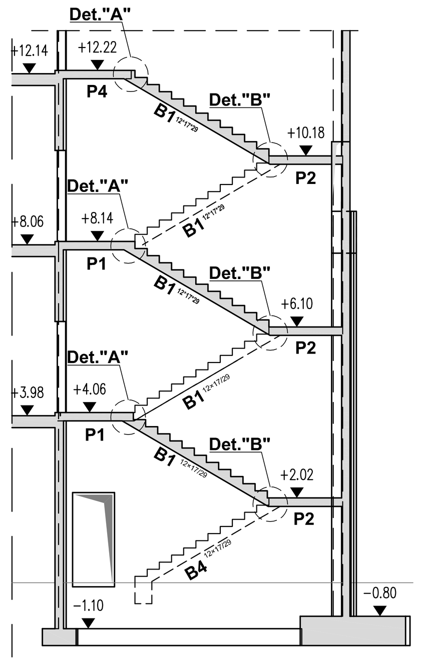

PRZEKRÓJ K2 - K2
PRZEKRÓJ K4 - K4
1:100 PRZEZ KLATKE K2 i K4

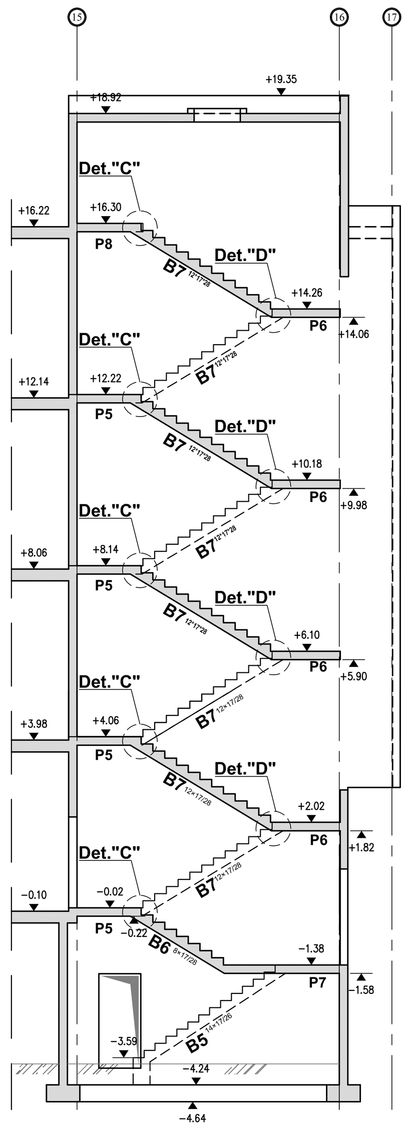

PRZEKRÓJ K6 - K6
1:100 PRZEZ KLATKE K6

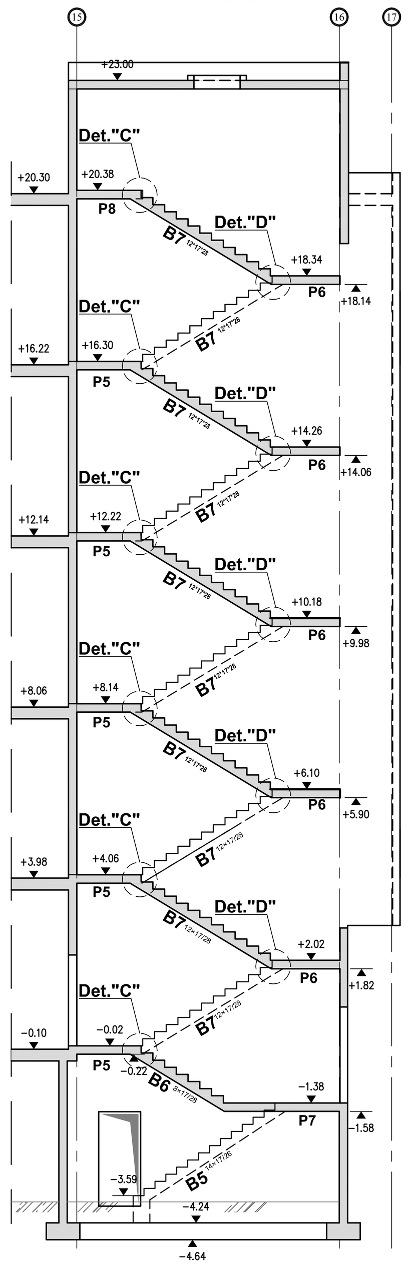

ZBROJENIE PODESTU P1/*6 i P2 /*7
1:50

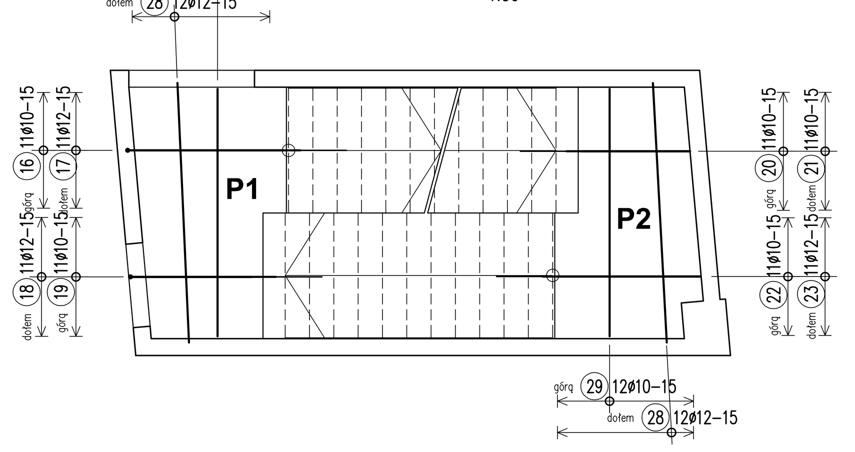

ZBROJENIE PODESTU P8 *3
1:50

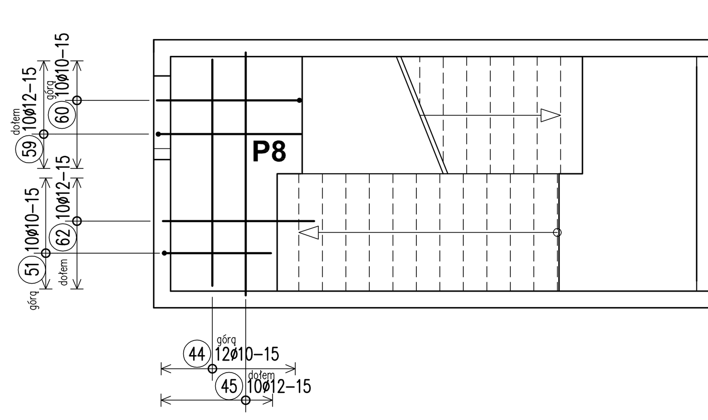

60 30ø10,L=2.55m -1.70- -72- -13-

59 30ø12,L=2.55m -72- -13- -1.70-

Pos. 51

62 30ø12,L=1.85m -26- -1.55- -30- -16-

ZBROJENIE PODESTU P3 *1
1:50

29 199ø10,L=2.95m -2.95-

28 193ø12,L=3.10m -3.10-

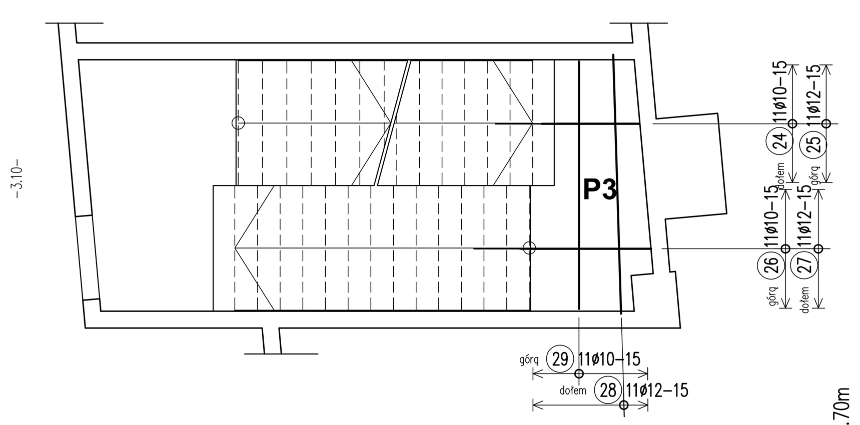

ZBROJENIE PODESTU P5/*13 i P6/*13
1:50

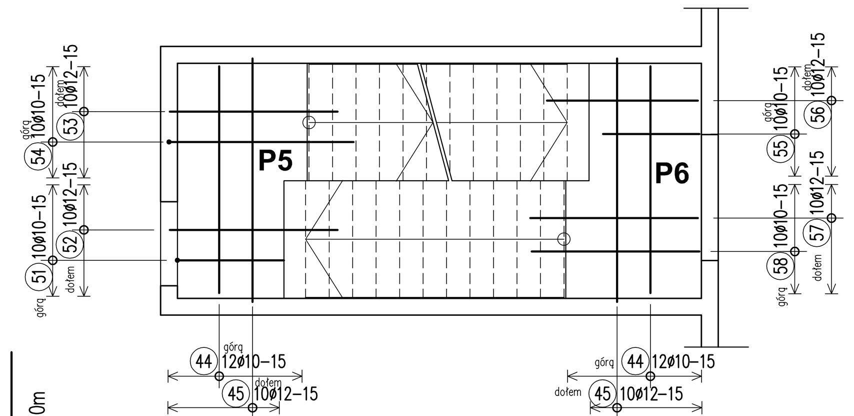

54 130ø10,L=2.70m -35- -13- -1.92- -30-

53 130ø12,L=2.40m -73- -38- -1.67- -62-

51 160ø10,L=1.75m -1.27- -13- -35-

52 130ø12,L=1.95m -34- -1.55- -40- -21-

ZBROJENIE PODESTU P4 *2
1:50

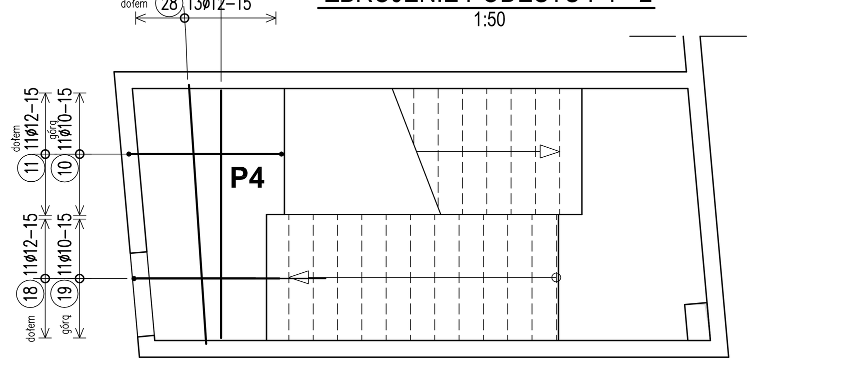

44 378ø10,L=2.70m -2.70-

45 320ø12,L=2.90m -2.90-

46 30ø10,L=1.35m -1.35-

13 42ø12,L=1.45m -1.45-

ZBROJENIE PODESTU P7 *3
1:50

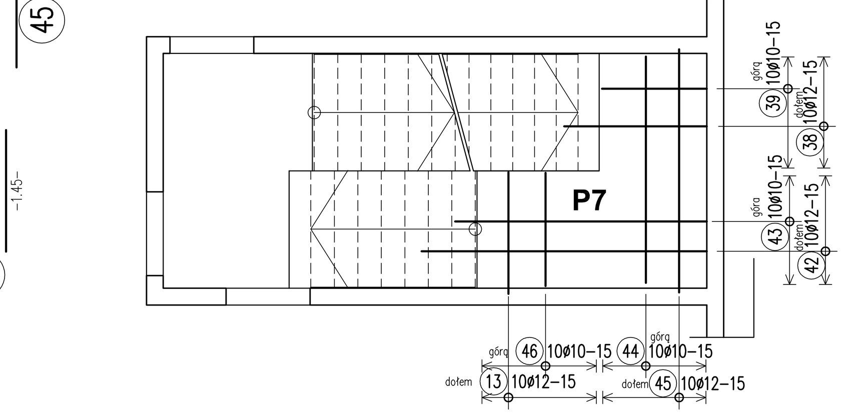

39 30ø10,L=1.25m -1.25-

38 30ø12,L=1.75m -28- -1.47- -23- -15-

43 30ø10,L=3.15m -15- -28- -24- -2.87-

42 30ø12,L=3.40m -36- -70- -60- -2.70-

10 22ø10,L=2.50m śred.

-13- -1.60...1.73- -71-

Pos.	-A-[m]	-L-[m]
4x10.1	1.60	2.44
4x10.2	1.63	2.47
4x10.3	1.65	2.49
4x10.4	1.68	2.52
4x10.5	1.70	2.54
2x10.6	1.73	2.57

11 22ø12, L=2.50m śred.

-71- -13- -1.60...1.73-

Pos.	-A-[m]	-L-[m]
4x11.1	1.60	2.44
4x11.2	1.63	2.47
4x11.3	1.65	2.49
4x11.4	1.68	2.52
4x11.5	1.70	2.54
2x11.6	1.73	2.57

55 130ø10,L=1.15m -1.15-

56 130ø12,L=1.85m -18- -30- -1.50- -35-

58 130ø10,L=2.10m -16- -30- -26- -1.80-

57 130ø12,L=2.30m -36- -70- -60- -1.60-

1 449ø8,L=1.40m -1.40-

2 449ø8,L=2.65m -48- -48- -12- -1.45- -12-

PRZEKRÓJ a-a
1:25 SCHEMAT UŁOŻENIA PRĘTÓW W BIEGU SCHODOWYM

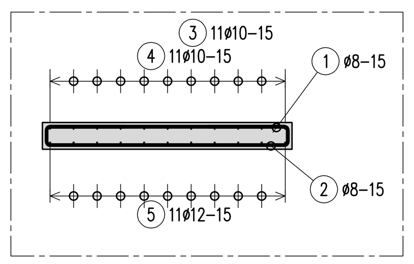

DETAL "A" *8
1:25

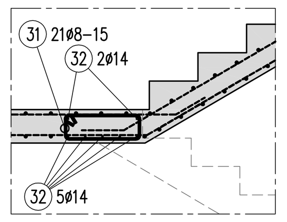

DETAL "B" *8
1:25

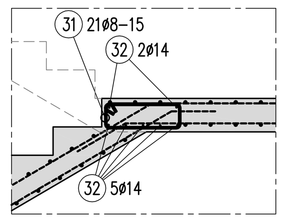

DETAL "C" *16
1:25

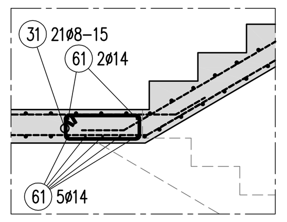

DETAL "D" *13
1:25

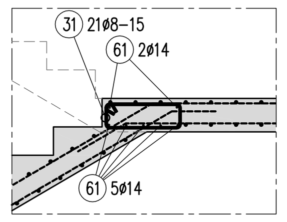

ZBROJENIE BIEGU B1 *13
1:50

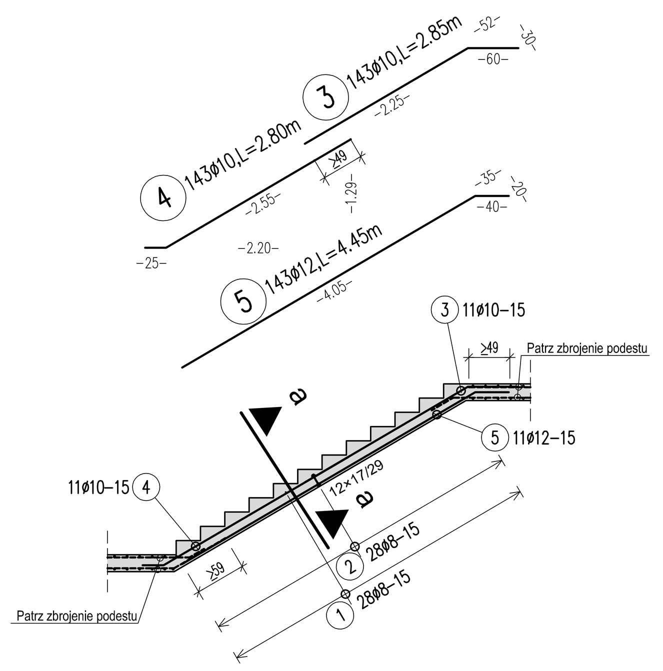

ZBROJENIE BIEGU B2 *1
1:50

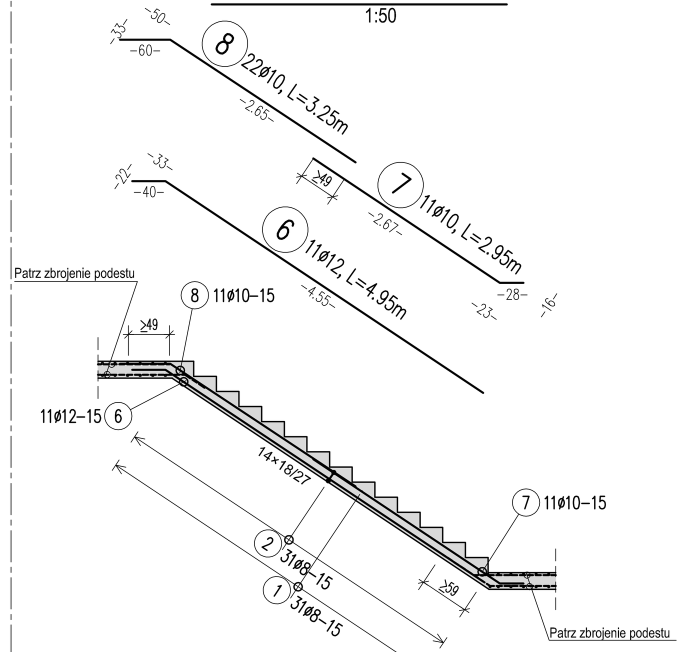

ZBROJENIE BIEGU B3 *1
1:50

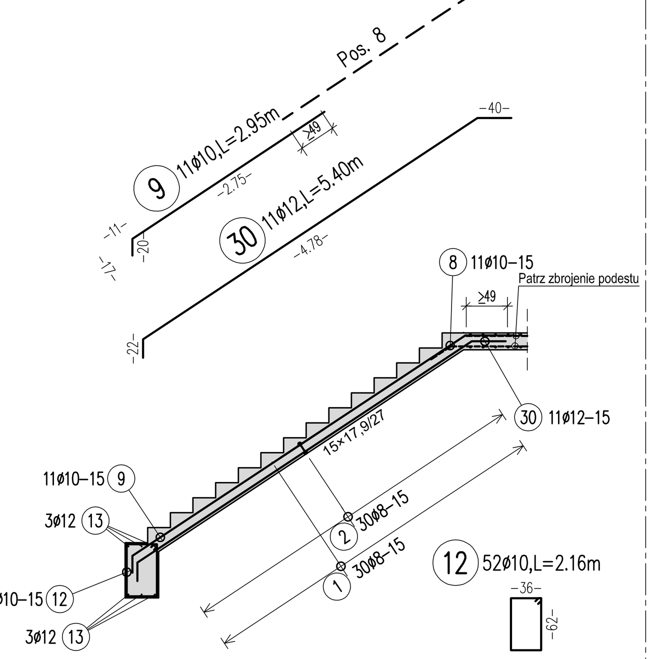

12 52ø10,L=2.16m -36- -62-

Pos. 13

ZBROJENIE BIEGU B4 *1
1:50

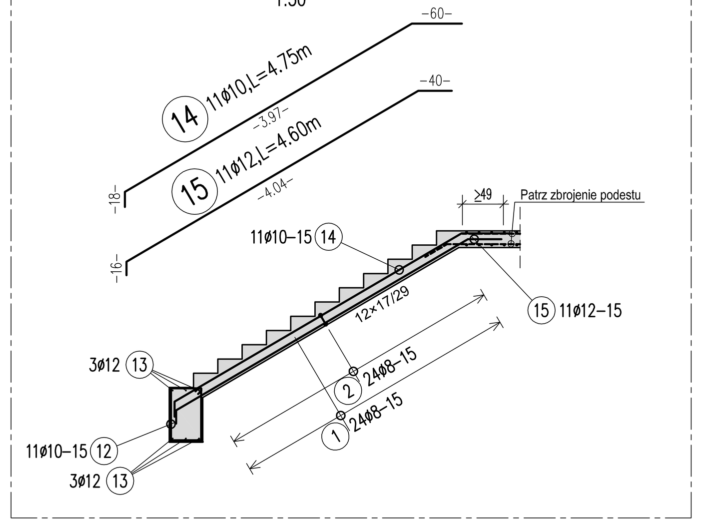

32 112ø14,L=2.95m -2.95-

61 203ø14,L=2.75m -2.75-

31 945ø8,L=1.36m -15- -45-

ZBROJENIE BIEGU B5 *3
1:50

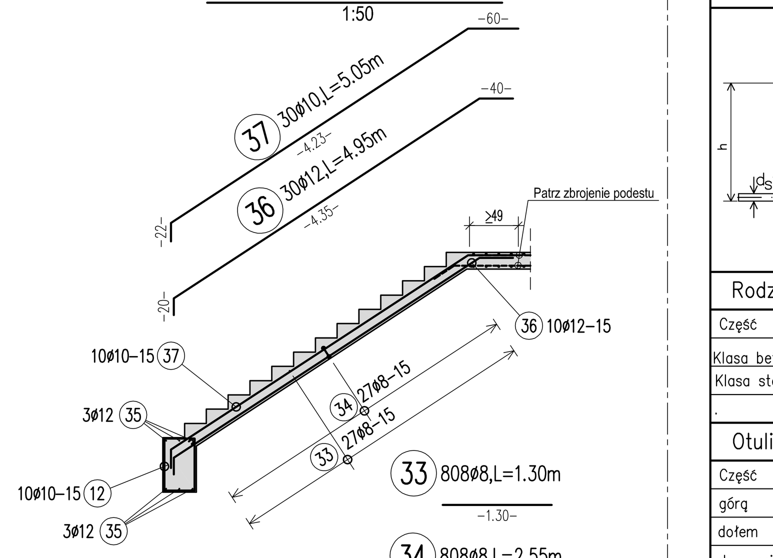

33 808ø8,L=1.30m -1.30-

34 808ø8,L=2.55m -48- -48- -12- -1.35- -12-

35 18ø12,L=1.35m -1.35-

ZBROJENIE BIEGU B6 *3
1:50

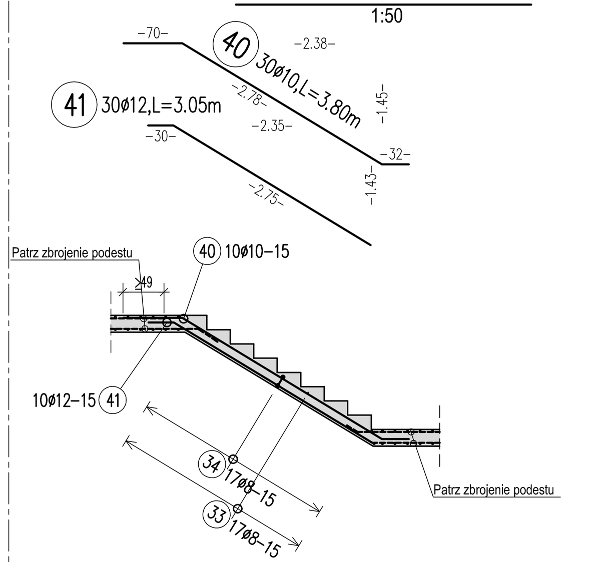

ZBROJENIE BIEGU B7 *26
1:50

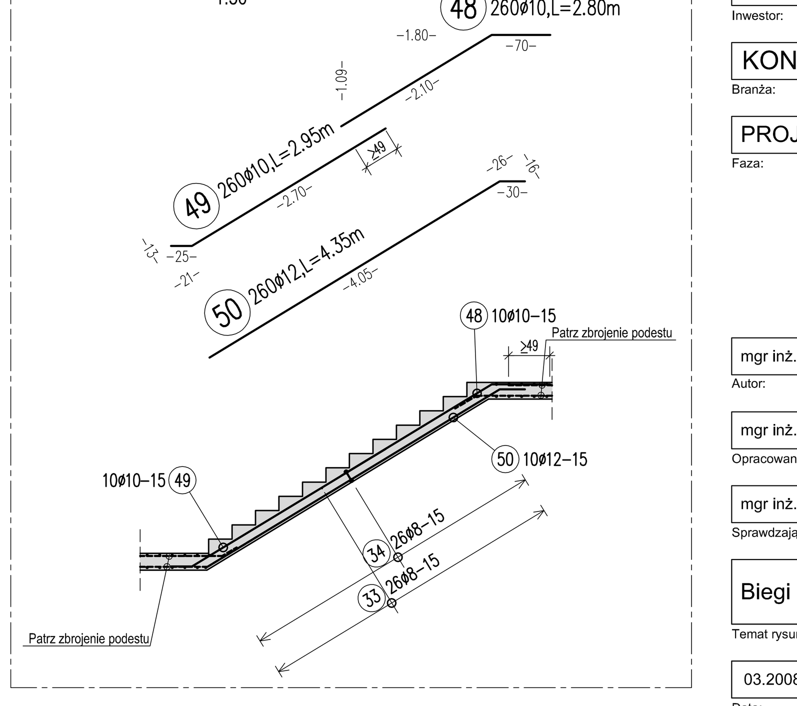

Plan sytuacyjny
1:500

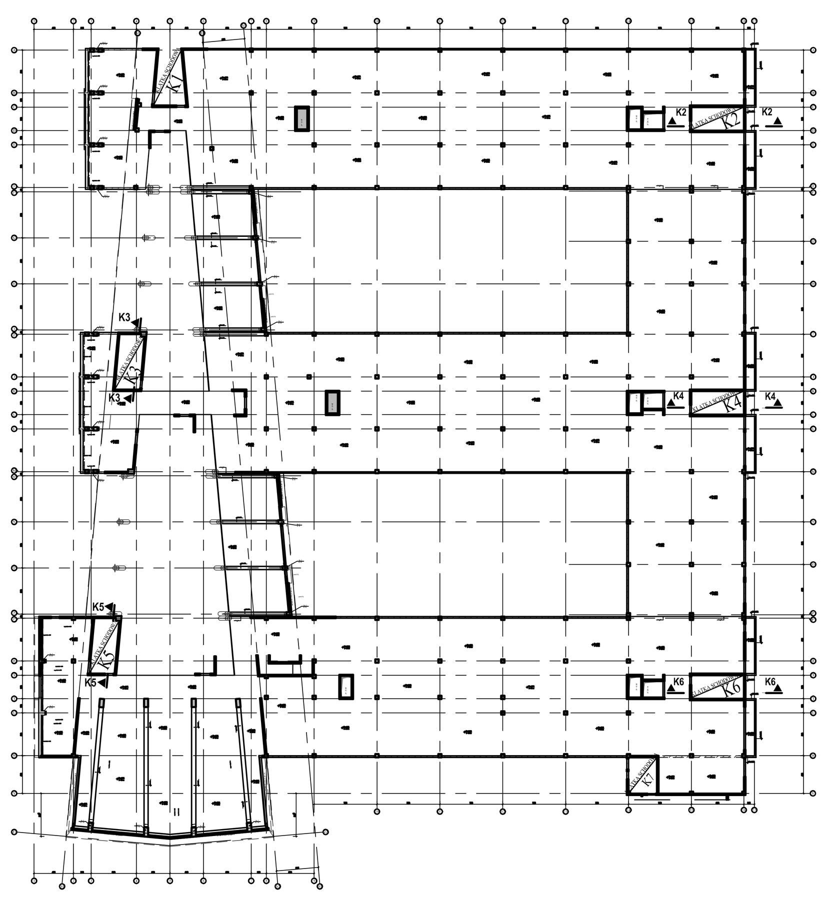

Uwagi:

1. Niniejszy rysunek jest tylko rysunkiem zbrojeniowym.
2. Wymiary elementów według rysunków szalunkowych.
3. Elementy stalowe osadzić przed betonowaniem zgodnie z rysunkami szalunkowymi.
4. W obszarze przebić instalacyjnych zbrojenie rozsunąć, lub wyciąć.

Minimalna średnica gięcia d_{br}

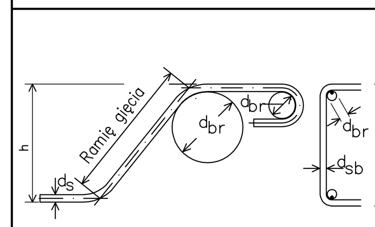

	Średnica pręta ds (mm)	Haki, strzemiona
	< 20	4 ds
	20 ÷ 28	7 ds
	Otulina prostopadła do płaszczyzny gięcia	Pręty odgięte i zbrojenie ramowe
	> 5 cm i > 3 ds	15 ds
	≦ 5 cm lub ≦ 3 ds	20 ds

Rodzaje materiału :

Część	Biegi, podesty	Ściany	Słupy	Belki	Strop/Rampa
Klasa betonu	B37		.		
Klasa stali	BSt500/AIIIN		.		
.			.		

Otuliny :

Część	Biegi, podesty	Ściany	Słupy	Belki	Strop/Rampa
górą	2.0 cm	.	.		
dołem	2.0 cm	.	.		
stronami	2.0 cm	.	.		

Rozpatrywać łącznie :

Rysunek szalunkowy nr : .

Rysunek zbrojeniowy nr :

Index:	Zmiana:	Data	Wykonał:

AUTORSKA PRACOWNIA PROJEKTOWA STUDIO M

SIEDZIBA: 81-747 SOPOT UL. STEFANA OKRZEI 8A/3 | PRACOWNIA: 81-712 SOPOT, UL. WOSIA BUDZYSZA 4 TEL. 58 551 16 00 E-MAIL: PROJEKT@STUDIOEM.PL

WYDZIAŁ BIOLOGII
Uniwersytetu Gdańskiego
w Gdańsku przy ul. Jana Bażyńskiego
dz. nr : 219/5, 229/3, 239/6

Temat:

Uniwersytet Gdański, 80-952 Gdańsk ul. Jana Bażyńskiego 1A

Inwestor:

KONSTRUKCJA

Branża:

PROJEKT WYKONAWCZY

Faza:

mgr inż. PAWEŁ GĘBKA	55/93/UW	
Autor:	Nr uprawnień:	Podpis:
mgr inż. ANNA GOLIASZ		
Opracowanie:		Podpis:
mgr inż. ANDRZEJ GESING	267/91/UW	
Sprawdzający:	Nr uprawnień:	Podpis:

Biegi i podesty, P0 - P5

Temat rysunku:

03.2008	1:50		K-014
Data:	Skala:	Seria:	Nr rys.: