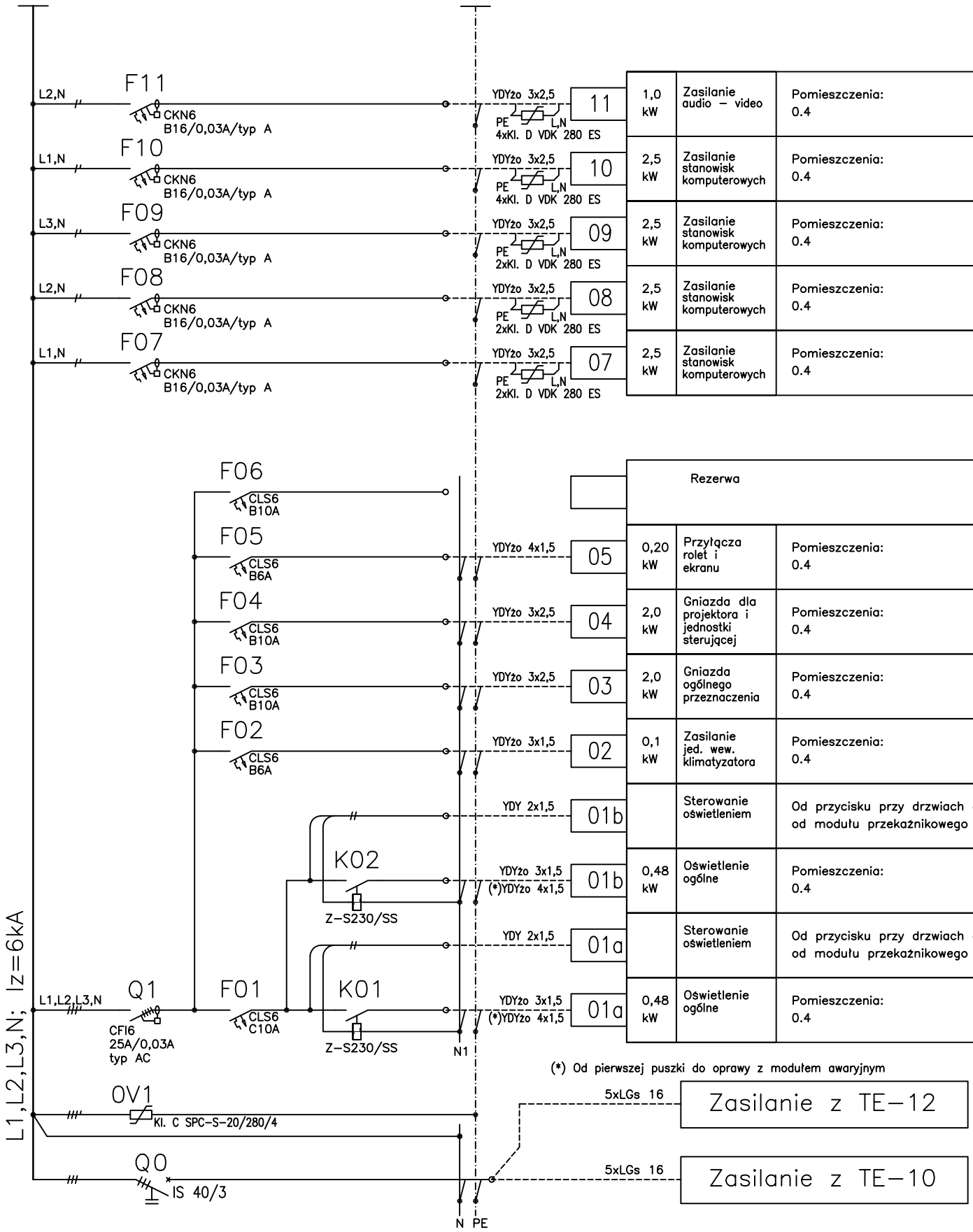

UWAGA! Wewnątrz tablicy elektrycznej nalezy zapewnić ok. 30% wolnej przestrzeni dla potrzeb rozbudowy

Ochrona od porażeń Szybkie wyłączanie w układzie sieci TN-S	Obudowa wnękowa z drzwiami pełnymi i osłonami części metalowych aparatów. Aparaty modułowe, standart nie gorszy niż Moeller	Schemat tablicy TE-11	Data: 2009-03	Rys. E-1/2