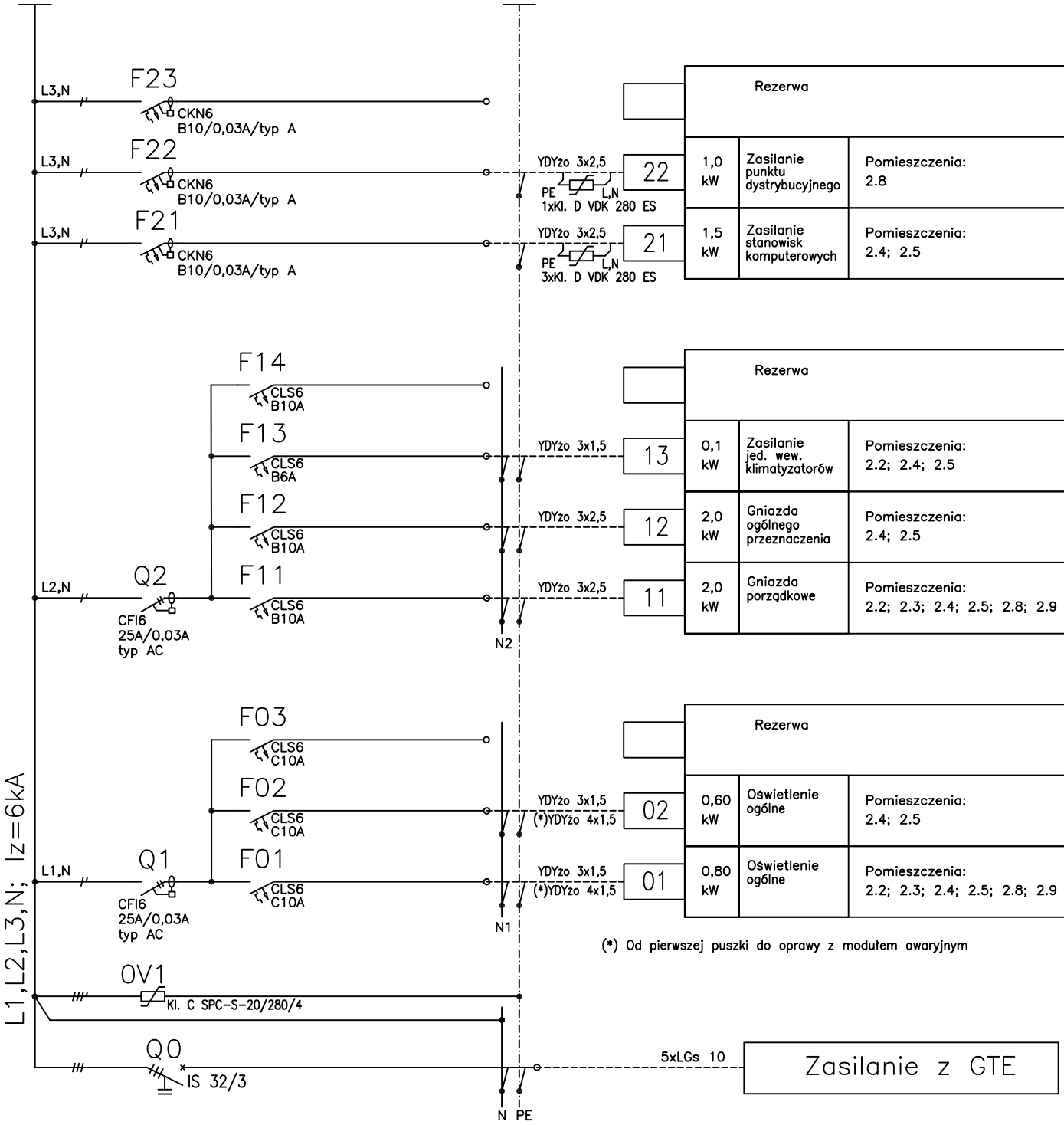

	Rezerwa		
1,0 kW	Zasilanie punktu dystrybucyjnego	Pomieszczenia: 2.8	
1,5 kW	Zasilanie stanowisk komputerowych	Pomieszczenia: 2.4; 2.5	
	Rezerwa		
0,1 kW	Zasilanie jed. wew. klimatyzatorów	Pomieszczenia: 2.2; 2.4; 2.5	
2,0 kW	Gniazda ogólnego przeznaczenia	Pomieszczenia: 2.4; 2.5	
2,0 kW	Gniazda porządkowe	Pomieszczenia: 2.2; 2.3; 2.4; 2.5; 2.8; 2.9	
	Rezerwa		
0,60 kW	Oświetlenie ogólne	Pomieszczenia: 2.4; 2.5	
0,80 kW	Oświetlenie ogólne	Pomieszczenia: 2.2; 2.3; 2.4; 2.5; 2.8; 2.9	

(*) Od pierwszej puszki do oprawy z modułem awaryjnym

UWAGA! Wewnątrz tablicy elektrycznej nalezy zapewnić ok. 30% wolnej przestrzeni dla potrzeb rozbudowy

Ochrona od porażeń Szybkie wyłączanie w układzie sieci TN-S	Obudowa wnękowa z drzwiami pełnymi i osłonami części metalowych aparatów. Aparaty modułowe, standart nie gorszy niż Moeller	Schemat tablicy TE-30	Data: 2009-03	Rys. E-1/7